PFISTERER

1 kV Gießharzmuffenset 140/420N für 4-Leiter Kabel inklusive ISICOMPACT Kabelabzweigklemme 331 896 004

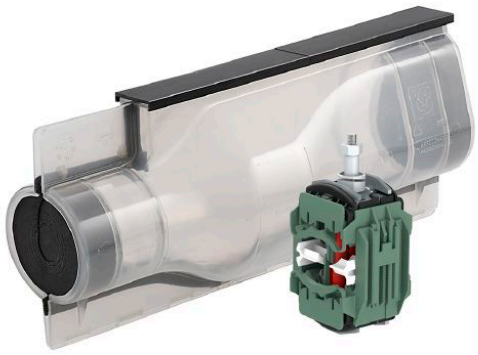

Abbildung kann abweichen.

Technische Daten

Artikelnummer		332 407 125
Hauptkabeldurchmesser max.	(mm)	60
Anzahl Adern Hauptkabel		4
Querschnitt Hauptleiter Al SE	(mm^2)	70 - 185
Querschnitt Hauptleiter Al SM	(mm^2)	70 - 150
Querschnitt Hauptleiter Cu SM	(mm^2)	70 - 150
Abzweigkabeldurchmesser max.	(mm)	45
Querschnitt Abzweigleiter	(mm^2)	6 - 50 + 70SE
geeignet für Kabeltypen		NA2XY, N(A)YY
Klemmring		331896004
Muffentyp		140/420N
Schalen-Material		Polycarbonat
Gießharztyp		KP-PUR 2000
Gießharzgebinde		Mischbeutel
Gießharzmenge	(l)	3,9

© 2024 PFISTERER Kontaktsysteme GmbH www.pfisterer.com Für Druckfehler wird nicht gehaftet / Technische Änderungen vorbehalten

Abmessungen

Muffenkorpus-Durchmesser	**(mm)**	**140**
Außenlänge	**(mm)**	**420**
Innenlänge	**(mm)**	**350**

© 2024 PFISTERER Kontaktsysteme GmbH www.pfisterer.com Für Druckfehler wird nicht gehaftet / Technische Änderungen vorbehalten