PFISTERER

Kuppelstecker, inkl. Erdungslitze, Größe 2 kompatibel, 1250 A, 42 kV

Zum Verbinden (Kuppeln) der Sammelschienen von SF_6-isolierten Schaltanlagen.
Verwendung nur mit CONNEX Geräteanschlussteilen Größe 2 mit Spannungsabgriff, der immer auf Erdpotential liegen muss.

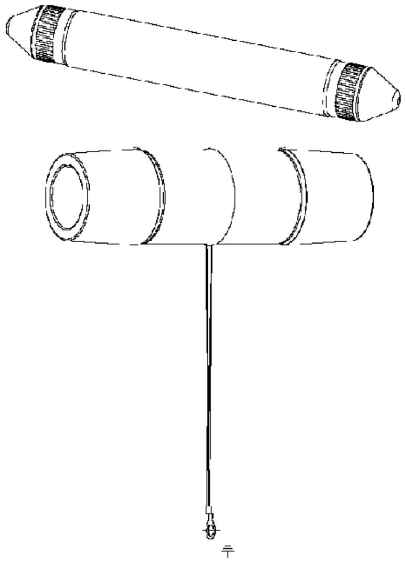

Abbildung kann abweichen.

Technische Daten

Artikelnummer		**839 004 006**
Größe		**2**
Max. Betriebsspannung	**U_m (kV)**	**42**
Nennstrom	**I_N (A)**	**1250**
Bemerkung		**Kuppelstecker, inkl. Erdungslitze**
Gewicht	**(kg)**	**10**

Abmessungen

Maß L	**(mm)**	**276**

© 2024 PFISTERER Kontaktsysteme GmbH www.pfisterer.com Für Druckfehler wird nicht gehaftet / Technische Änderungen vorbehalten