Weitergabe sowie Vervielfältigung dieses Dokuments, Verwertung und Mitteilung seines Inhalts sind verboten, soweit nicht ausdrücklich gestattet. Zuwiderhandlungen verpflichten zu Schadensersatz. Alle Rechte für den Fall der Patent-, Gebrauchsmuster- oder Geschmacksmustereintragung vorbehalten. © Pfisterer

The reproduction, distribution and utilization of this document as well as the communication of its contents to others without explicit authorization is prohibited. Offenders will be held liable for the payment of damages. All rights reserved in the event of the grant of a patent, utility model or design. © Pfisterer

A-A (1 : 1)

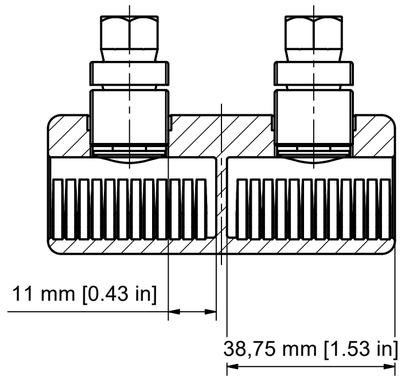

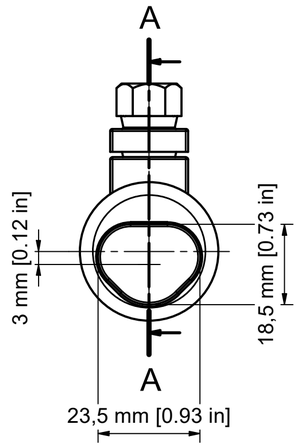

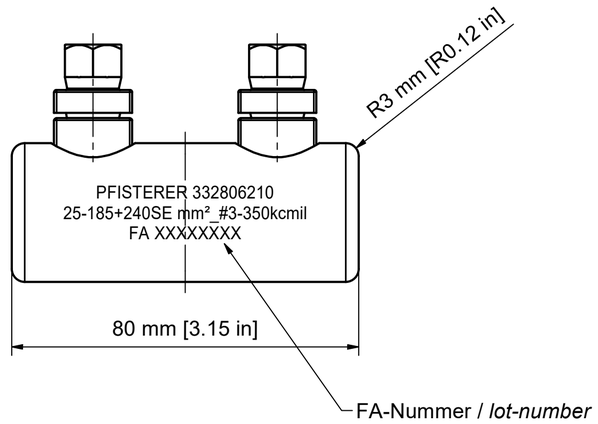

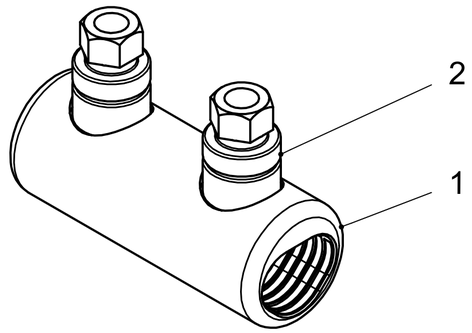

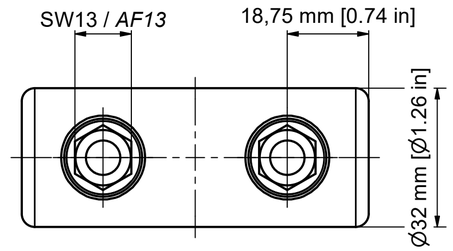

SM 120° / sector stranded 120°	35 - 185		35 - 185	
SE 120° / sector solid 120°	50 - 240			
SM 90° / sector stranded 90°	35 - 185		35 - 185	
SE 90° / sector solid 90°	50 - 240			
RE / round solid	25 - 185 (Ø 5,2-15,4)	#3 - 350 [Ø 0.22"-0.60"]	25 - 185 (Ø 5,2-15,4)	#3 - 350 [Ø 0.22"-0.60"]
RMV / round stranded and compressed	25 - 185 (Ø 5,6-16,8)	#3 - 350 [Ø 0.25"-0.67"]	25 - 185 (Ø 5,6-16,8)	#3 - 350 [Ø 0.25"-0.67"]
RM / round stranded	25 - 185 (Ø 6,1-18,0)	#3 - 350 [Ø 0.26"-0.69"]	25 - 185 (Ø 6,1-18,0)	#3 - 350 [Ø 0.26"-0.69"]
Einheit / unit	mm² (mm)	AWG / kcmil [inch]	mm² (mm)	AWG / kcmil [inch]
Norm / standard	DIN EN 60228	NEMA WC 70/71/74	DIN EN 60228	NEMA WC 70/71/74
Leiterarten / conductor type	Querschnittsbereich Aluleiter / cross section aluminium conductor		Querschnittsbereich Kupferleiter / cross section copper conductor	

Stückliste / BOM

OBJEKT	ANZAHL	BEZEICHNUNG
1	1	Körper LV-MC_OS_25-185+240SE_80x32/23,5x18*, verzinnt / Body LV-MC_OS_25-185+240SE_80x32/23,5x18*, tinned
2	2	LV-2S-Abreißschraube SG18x1 - lang, Alu blank / LV-2S-Shear bolt SG18x1 - long, aluminum uncoated

Maßstab / scale	Gewicht ca. / weight ca. (G)
1 : 1	115

	Name / name	Datum / date
Erstellt von created by	BANZHAFM	07.11.2023
Geprüft von approved by	GROEZINGER	11.01.2024

Beschreibung / title

1kV-Schraubverbinder - Trennsteg/2 Abreißschrauben

25-185+240SE mm²_#3-350kcmil_ø32xL80/23,5x18,5_Al, verzinnt

1kV-Bolted Connector - Oil stop/2 shear bolts

25-185+240SE mm²_#3-350kcmil_ø32xL80/23,5x18,5_Al, tinned

PFISTERER

PFISTERER Kontaktsysteme GmbH Germany

Ersatz für / replacement for	Dokumentart / type of document	Dateiname / filename	Format / size	Blatt / sh.
	Kundenzeichnung / Customer drawing	100000029562_dfw_000.idw	A2	1/1

And.nr. / rev. no.	Status / status	Index / rev.	PFISTERER Dokumentnr. / PFISTERER document no
20233096	Serienfreigabe / Series Release	02	332806210AI