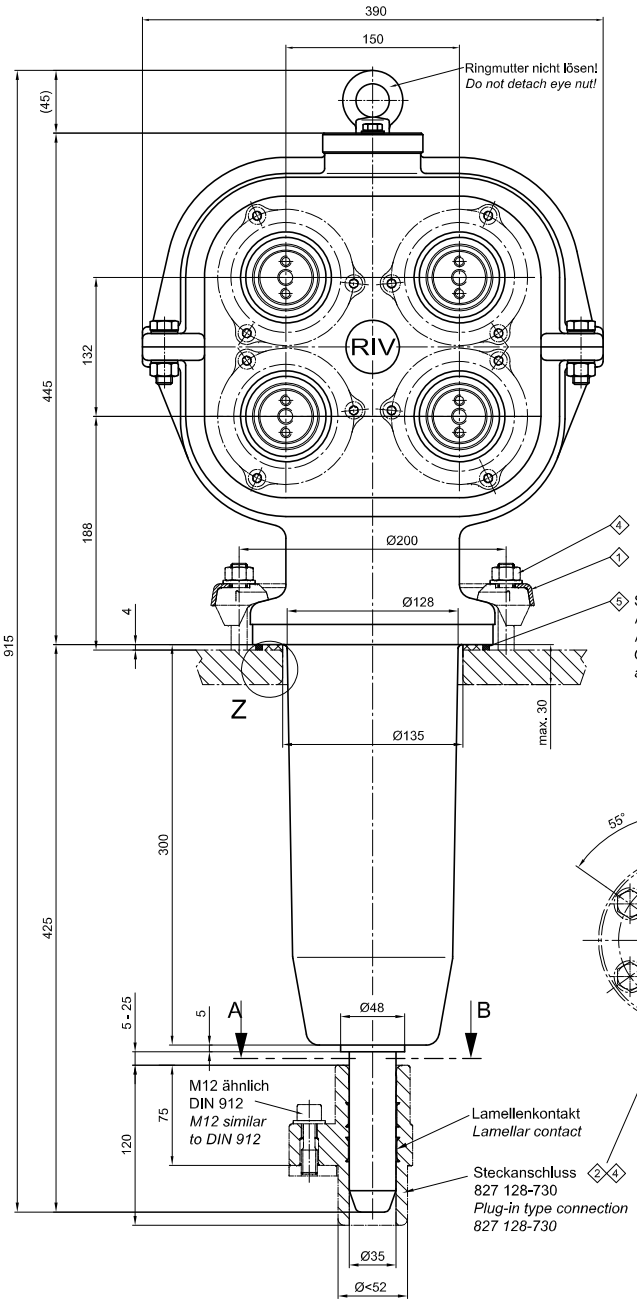

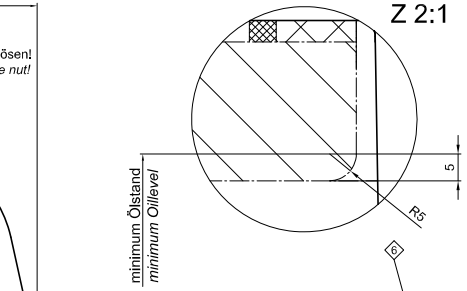

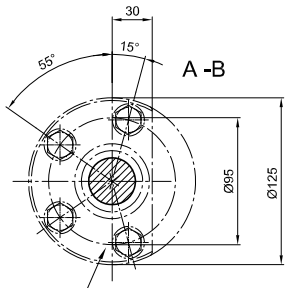

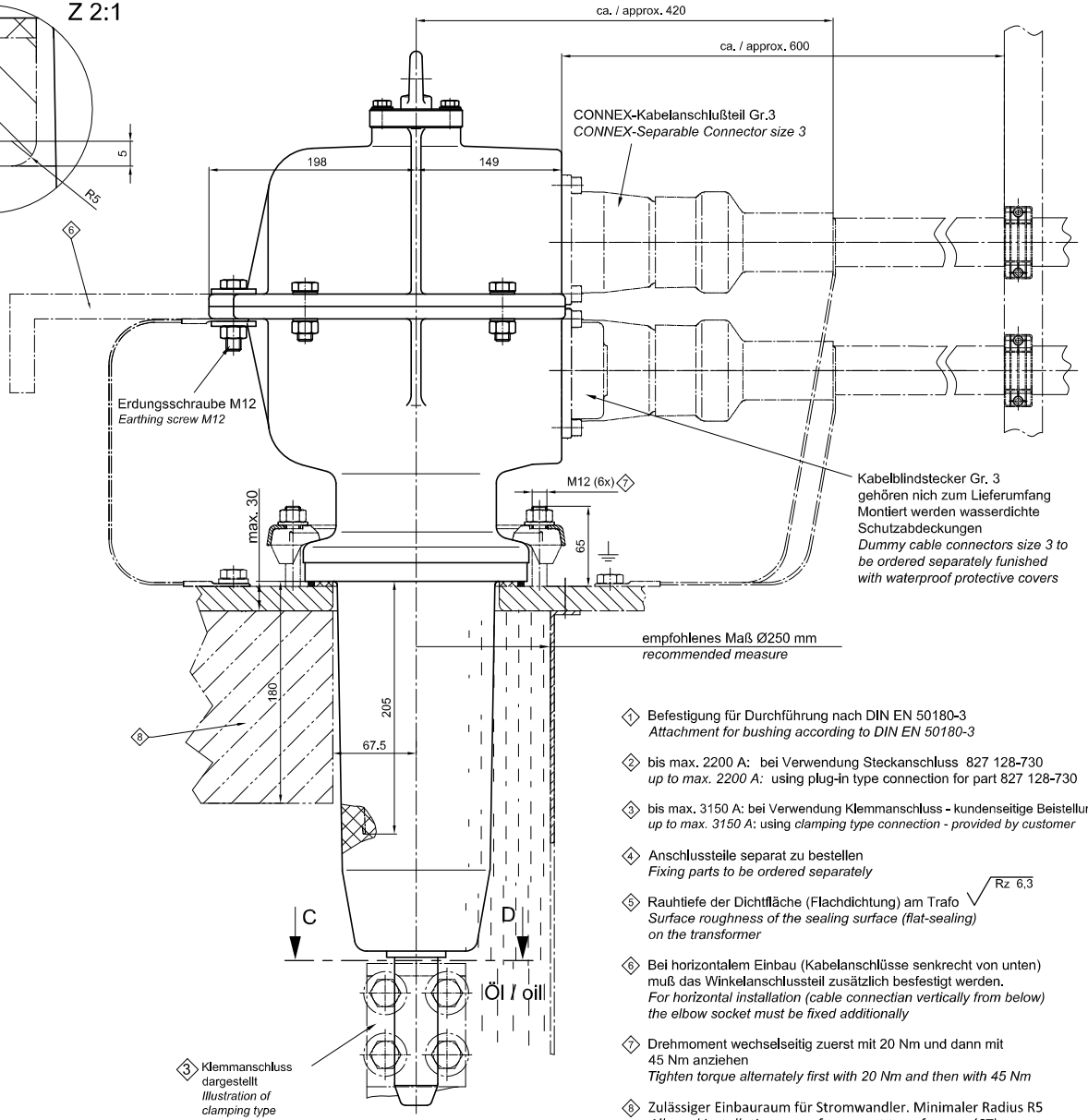

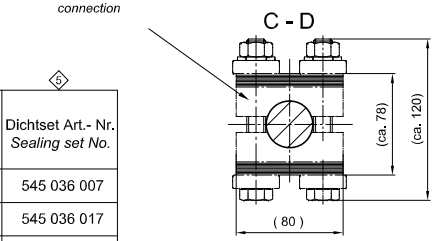

1. Befestigung für Durchführung nach DIN EN 50180-3
   Attachment for bushing according to DIN EN 50180-3
2. bis max. 2200 A: bei Verwendung Steckanschluss 827 128-730
   up to max. 2200 A: using plug-in type connection for part 827 128-730
3. bis max. 3150 A: bei Verwendung Klemmanschluss - kundenseitige Beistellung
   up to max. 3150 A: using *clamping type connection - provided by customer*
4. Anschlussteile separat zu bestellen
   Fixing parts to be ordered separately
5. Rauhtiefe der Dichtfläche (Flachdichtung) am Trafo Rz 6,3
   Surface roughness of the sealing surface (flat-sealing) on the transformer
6. Bei horizontalem Einbau (Kabelanschlüsse senkrecht von unten) muß das Winkelanschlussteil zusätzlich besfestigt werden.
   For horizontal installation (cable connectian vertically from below) the elbow socket must be fixed additionally
7. Drehmoment wechselseitig zuerst mit 20 Nm und dann mit 45 Nm anziehen
   Tighten torque alternately first with 20 Nm and then with 45 Nm
8. Zulässiger Einbauraum für Stromwandler. Minimaler Radius R5
   Allowed installation space for current transformers (CT). Minimum radius R5

Umgebungsbedingungen *Environment conditions*	Befestigungs-Set inkl. Dichtset Seperat bestellen *Fixing set incl. sealing set part to be ordered separately* (4)	Dichtset Art.- Nr. *Sealing set No.* (5)
-25°C bis / *to* +50°C	827 190 015	545 036 007
-45°C bis / *to* +50°C	827 190 215	545 036 017
offshore -25°C bis / *to* +50°C	827 190 115	545 036 007

(2)	(3)		
2200	3150	52	827 146 837
2200	3150	42	827 146 836
I_N bis max. (A) *I_N up to max. (A)*		kV	Artikel Nr. *Art. No*

Maßstab / scale 1:2	Gewicht ca. / weight ca. [g] 107000		
Erstellt von / created by	FER	2005-04-14	
Geprüft von / approved by	LEH	2005-04-14	

Beschreibung / title: CONNEX-Mehrfach-Winkelanschlußteil / 4x Gr.3, bis 42/52kV
CONNEX multi-contact elbow bushing / 4x size 3, up to 42/52kV

PFISTERER
PFISTERER Kontaktsysteme GmbH Germany

Ersatz für / replacement for | Änderung / rev. no. | Änd. datum / date of issue 2021-10-15 | Drawing/type / type of document FÜr Kunden | Name / name Ferenci | Index / rev. 10 | Sprache / language S02-107684 | Format / size A1 | Blatt / no. 1/1 | Dokumentnr. / document no. 827146A2

Vollständige sowie Weitergabe dieses Dokuments, Verwertung und Mitteilung seines Inhalts sind ohne ausdrückliche Genehmigung untersagt. Zuwiderhandlungen verpflichten zu Schadensersatz. Alle Rechte für den Fall der Patenterteilung oder Gebrauchsmustereintragung vorbehalten. © Pfisterer

The reproduction, distribution and utilization of this document as well as the communication of its contents to others without express authorization is prohibited. Offenders will be held liable for the payment of damages. All rights are reserved in the event of the grant of a patent or the registration of a utility model. © Pfisterer