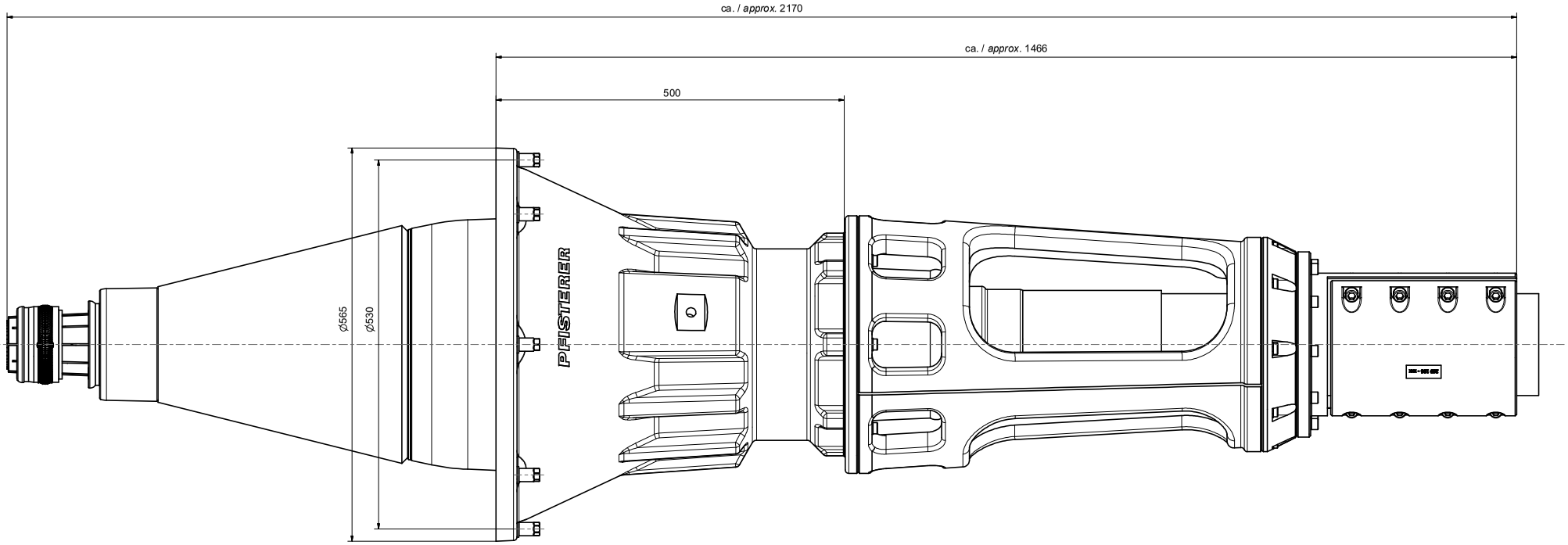

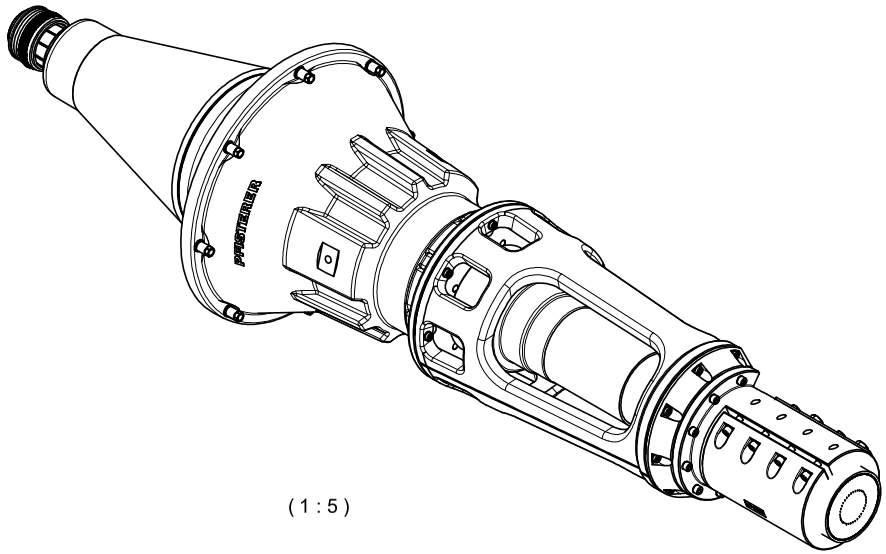

(1 : 5)

Maßstab / scale	Gewicht ca. / weight ca. (g)
1 : 3	189281

	Name / name	Datum / date
Erstellt von / created by	Ferenci	2016-06-16
Geprüft von / approved by	Mirau	2016-06-16

Beschreibung / title
EHV-CONNEX Kabelanschlussteil Gr. 9
ChongQing YJLW02 290/500kV 1x2500mm²
EHV-CONNEX separable connector size 9
ChongQing YJLW02 290/500kV 1x2500mm²

PFISTERER
PFISTERER Kontaktsysteme GmbH Germany

Ersatz für / replacement for		Dokumentart / type of document		Dateiname / filename	Format / size	Blatt / sh.
		Für Kunden		S02-165070	A1	1/1
Änd.nr. / rev. no.	Änd.datum / date of issue	Name / name	Index / rev.	Dokumentnr. / document no.		
20160565	2016-06-16	Ferenci	01	899999001A		

Weitergabe sowie Vervielfältigung dieses Dokuments, Verwertung und Mitteilung seines Inhalts sind verboten. Soweit nicht ausdrücklich gestattet. Zuwiderhandlungen verpflichten zu Schadensersatz. Alle Rechte für den Fall der Patent-, Gebrauchsmuster- oder Geschmacksmustereintragung vorbehalten. © Pfisterer

The reproduction, distribution and utilization of this document as well as the communication of its contents to others without explicit authorization is prohibited. Offenders will be held liable for the payment of damages. All rights reserved in the event of the grant of a patent, utility model or design. © Pfisterer