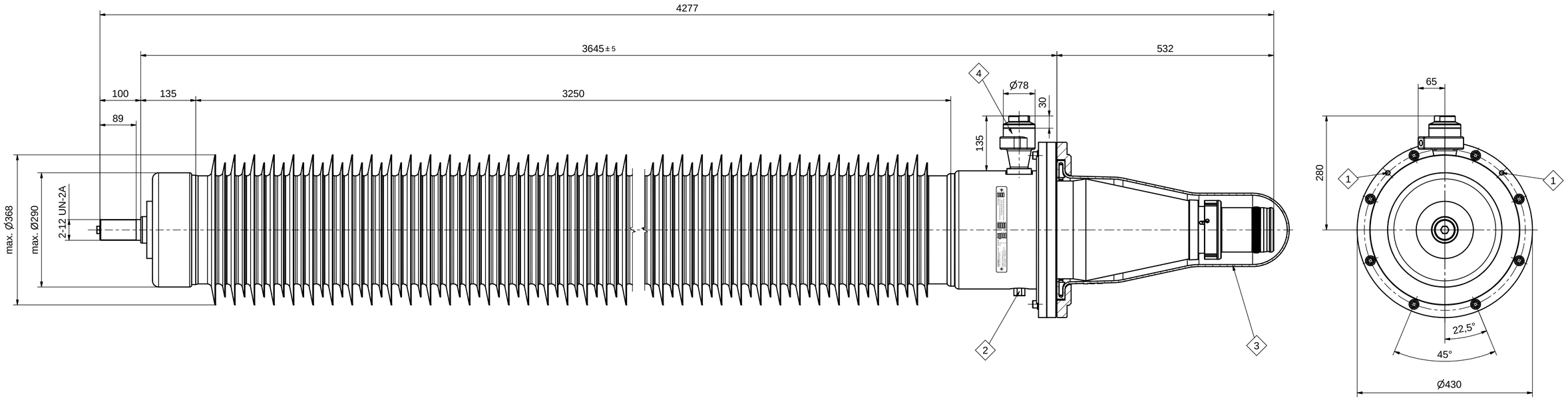

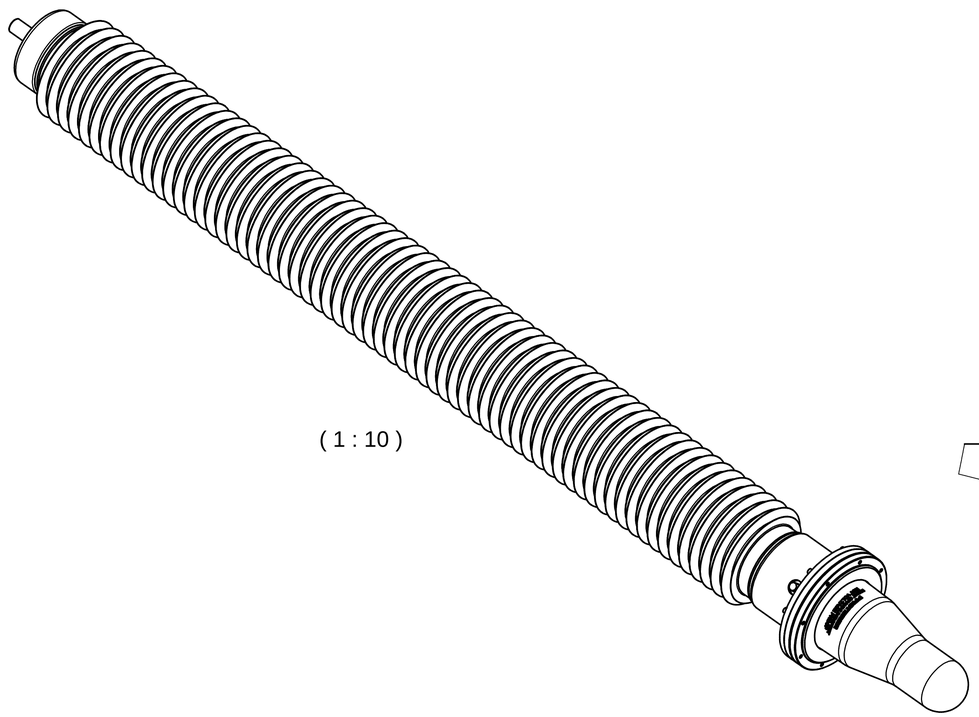

(1 : 10)

4 Voltage tap

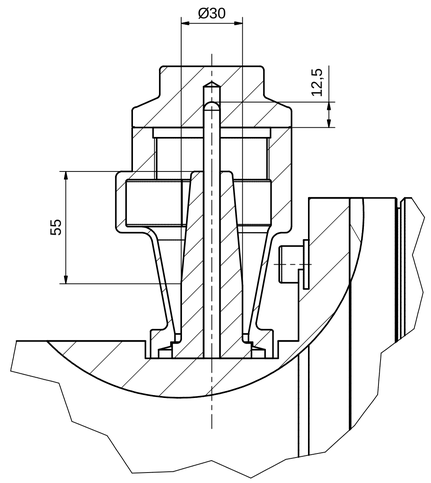

4 Voltage tap without cover

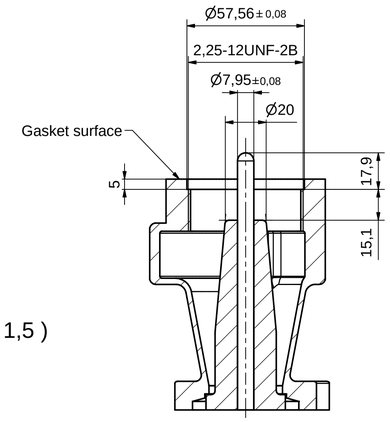

(1 : 1,5)

1 Erdungspunkte: M12 (2x)
Earth connection points: M12 (2x)

2 IEC Messabgriff: 2 kV
IEC test tap: 2 kV

3 Schutzhaube
Protection cap

4 ANSI Spannungsabgriff: 20 kV
ANSI Voltage tap: 20 kV

Maßstab / scale	Gewicht ca. / weight ca. (g)
1 : 5 (1:10)	480000

	Name / name	Datum / date
Erstellt von created by	Ferenci	2021-07-15
Geprüft von approved by	Heckel	2021-07-16

Beschreibung / title
CONNEX Df 7-S 362kV 2000A RIP IEC IEEE
Ir=2000A, Spag. ANSI+IEC, Bolzen 2"Gewinde VS
CONNEX Bs 7-S 362kV 2000A RIP IEC IEEE
Ir=2000A, voltage tap ANSI+IEC, bolt 2" thread VS

PFISTERER
PFISTERER Kontaktsysteme GmbH Germany

Ersatz für / replacement for	Dokumentart / type of document	Dateiname / filename	Format / size	Blatt / sh.
	Für Kunden	S02-186327	A1	1/1

And.nr. / rev. no.	And.datum / date of issue	Name / name	Index / rev.	Dokumentnr. / document no.
20211315	2021-07-15	Ferenci	01	828193003A2

Weitergabe sowie Vervielfältigung dieses Dokuments, Verwertung und Mitteilung seines Inhalts sind verboten, soweit nicht ausdrücklich durch Gesetz oder vertraglich zugestanden. Zuwiderhandlungen verpflichten zu Schadenersatz. Alle Rechte für den Fall der Patent-, Gebrauchsmuster- oder Geschmacksmustereintragung vorbehalten. PFISTERER

The reproduction, distribution and utilization of this document as well as the communication of its contents to others without explicit permission is prohibited. Offenders will be held liable for the payment of damages. All rights reserved in the event of the grant of a patent, utility model or design. PFISTERER